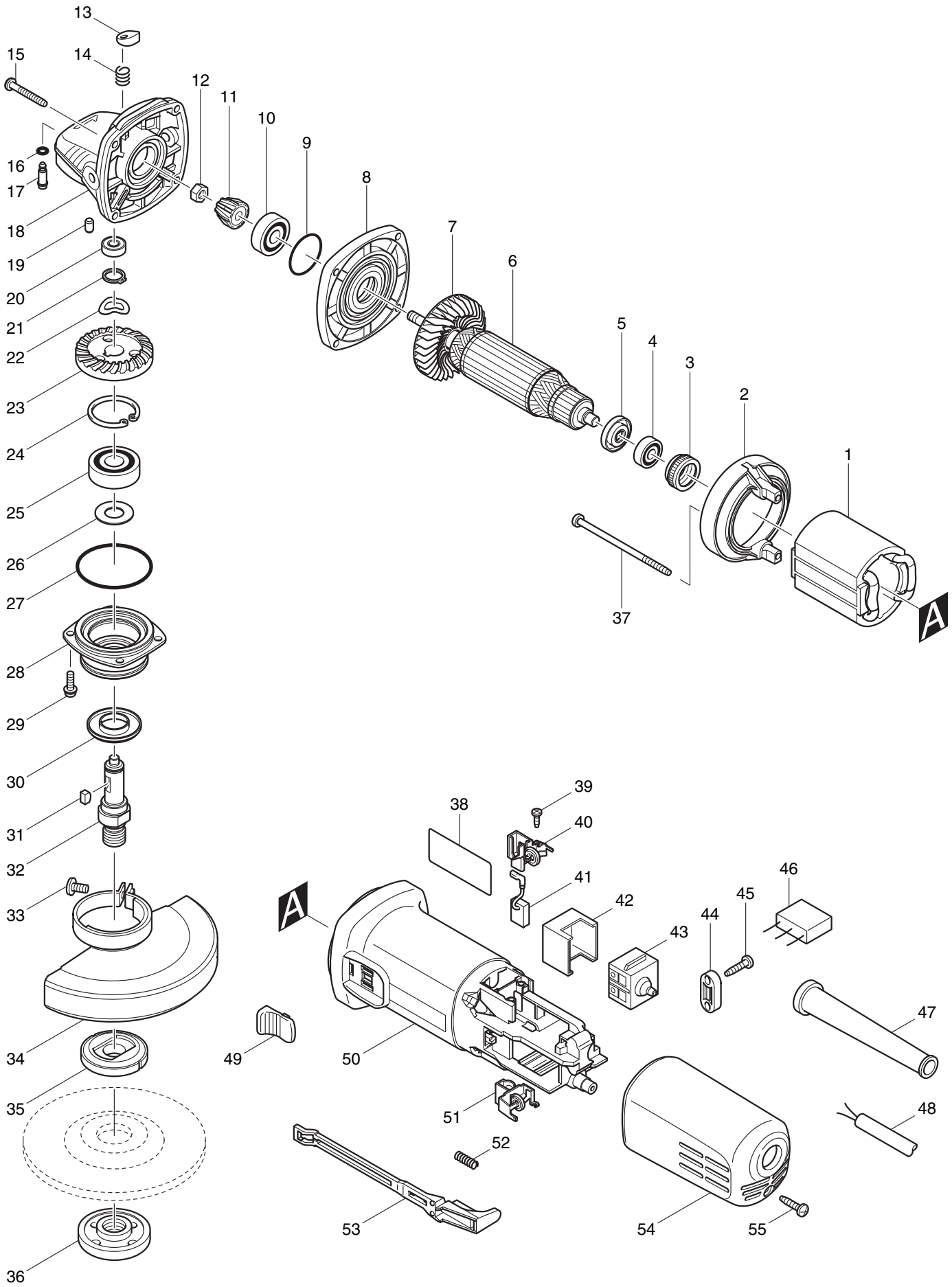

2008/03
9557HN