MLT100 - Sierra de mesa 260mm

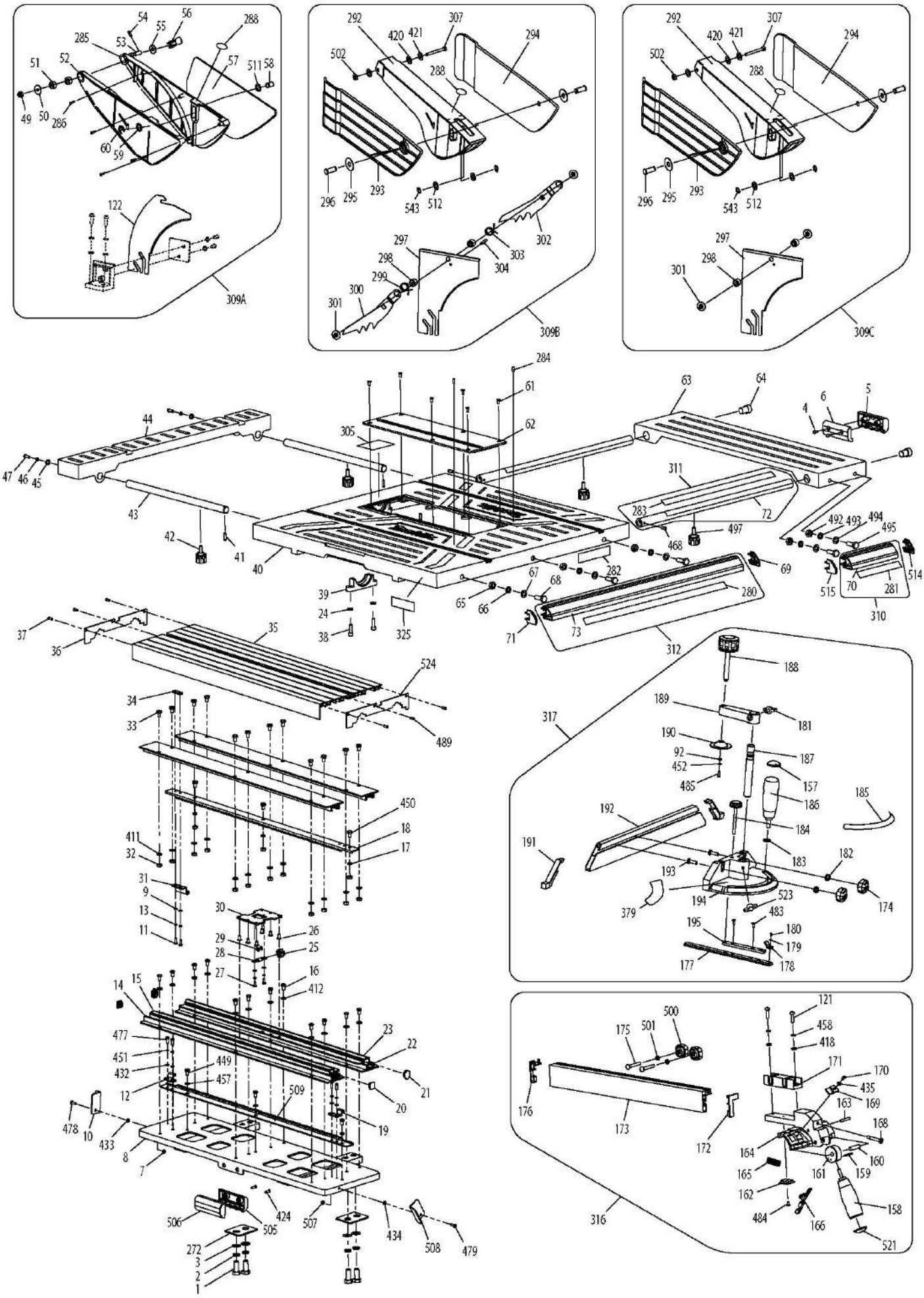

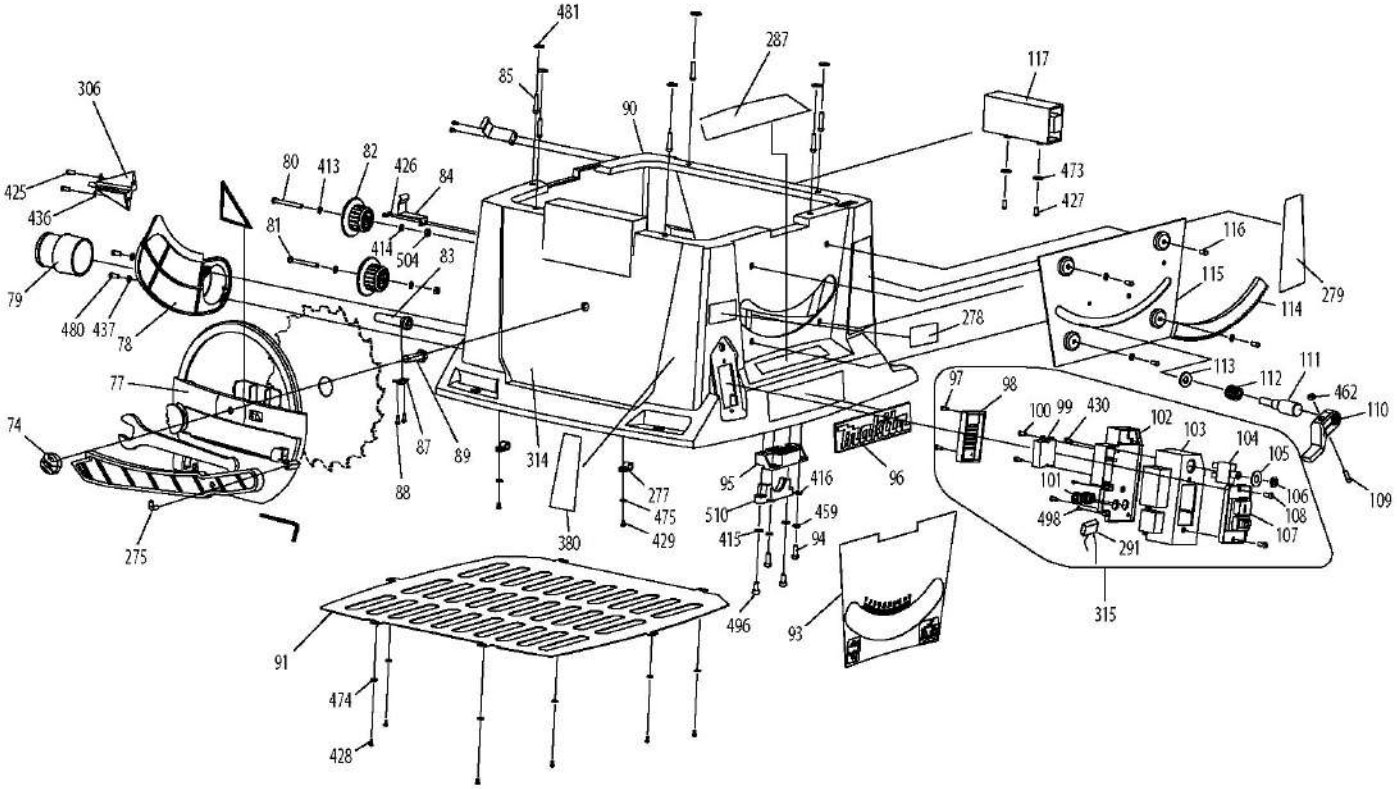
481
287
117
306
85
90
80
413
82
426
84
425
436
81
414
504
83
473
427
116
115
279
114
79
480
437
78
278
113
111
112
462
110
77
97
98
100
99
430
102
103
104
105
74
87
89
314
95
416
96
106
108
107
109
88
277
475
429
510
459
415
94
498
291
275
380
315
496
93
91
474
428

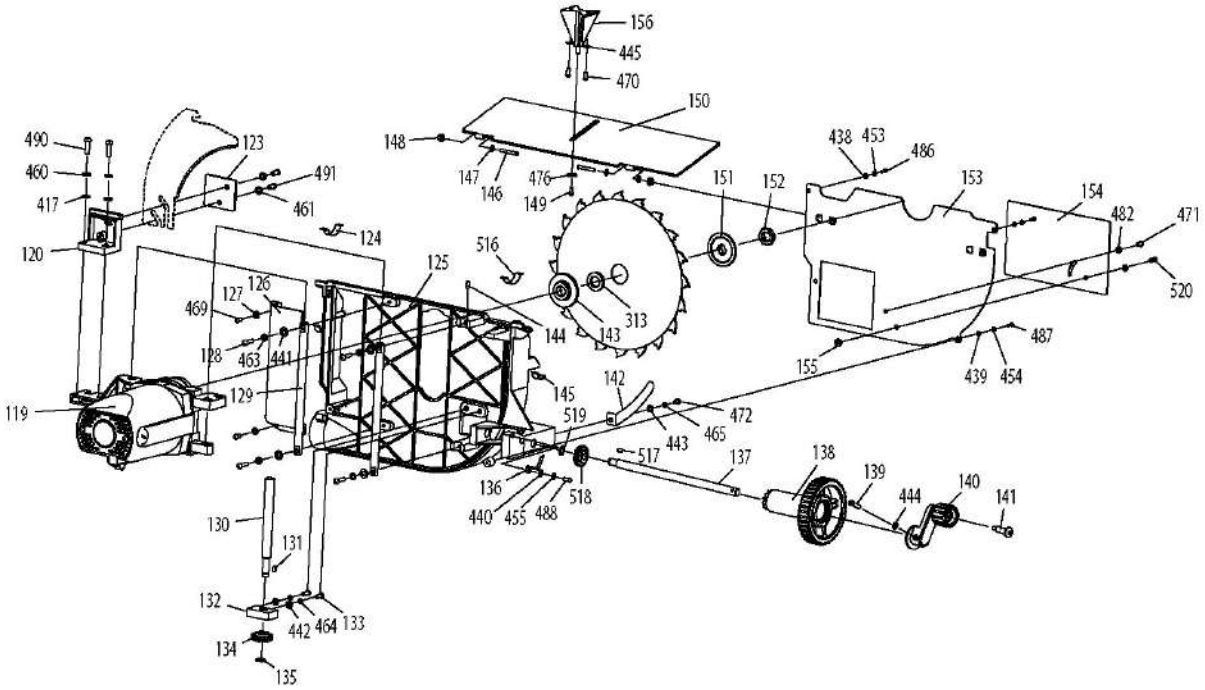
156
445
470
150
490
460
417
123
491
461
148
147
146
476
149
438
453
486
151
152
153
154
482
471
520
120
124
516
125
313
144
143
487
439
454
155
469
127
126
128
463
441
129
145
142
472
465
443
519
517
119
137
138
139
140
141
444
136
440
455
488
518
130
131
132
442
464
133
134
135

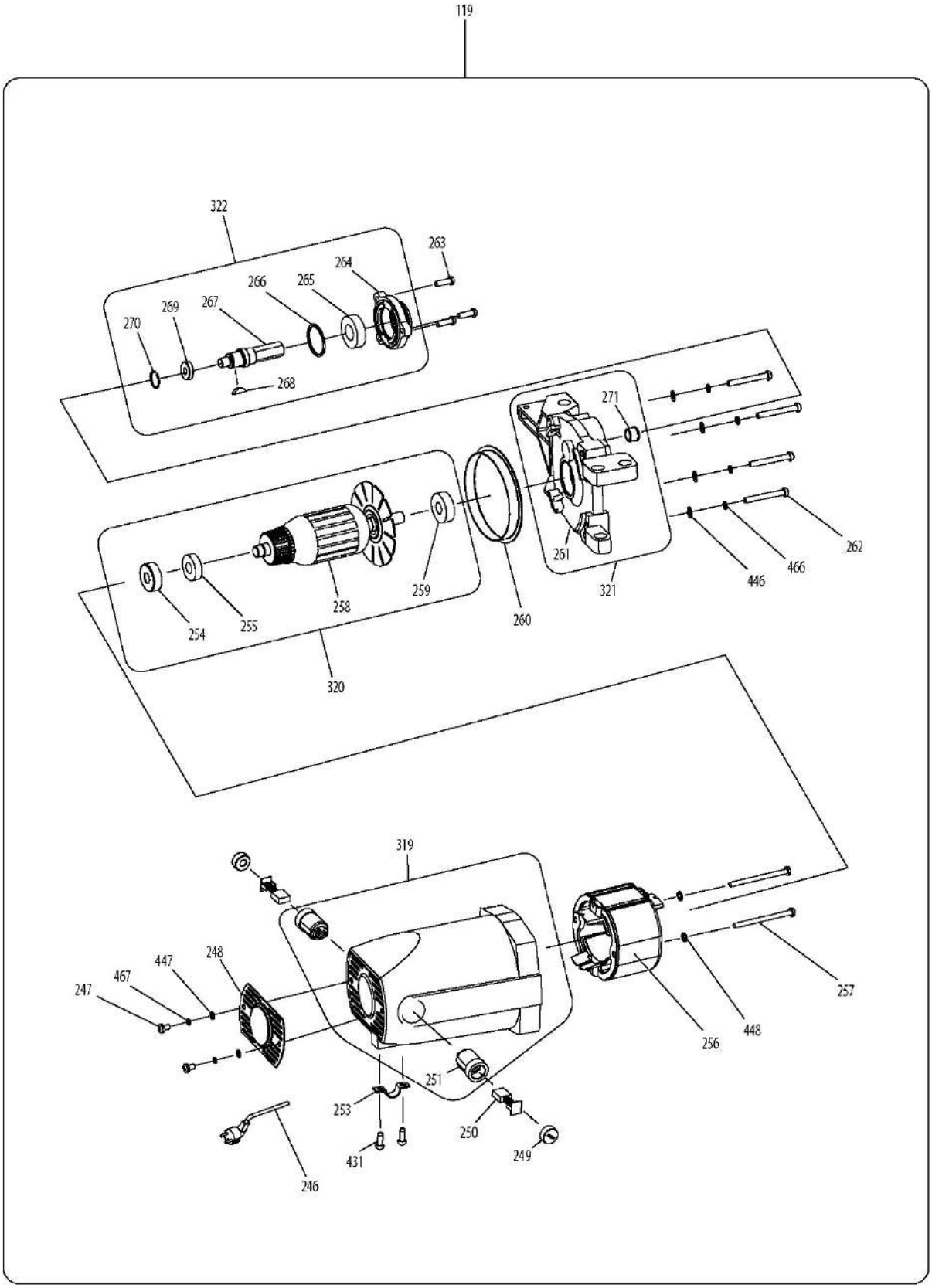
119
322
263
264
266
265
269
267
270
268
271
262
466
446
261
321
259
258
254
255
260
320
319
257
448
256
447
248
467
247
251
253
250
249
431
246

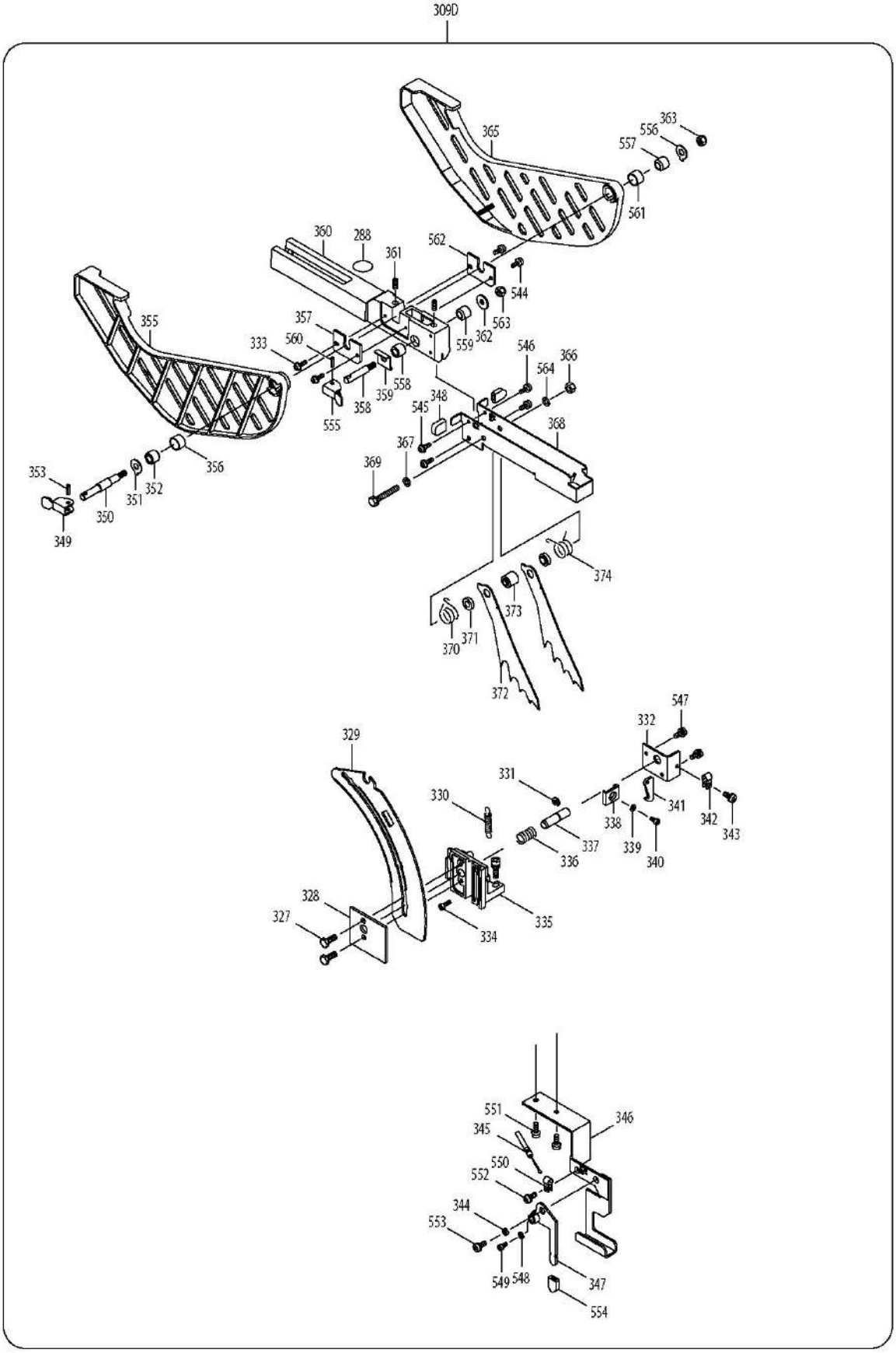
309D
365
363
556
557
561
360
288
361
562
544
563
559
362
355
357
560
333
546
564
366
558
359
358
555
348
545
368
367
369
353
352
351
350
349
356
374
373
371
370
372
547
332
329
331
330
341
338
342
343
339
340
337
336
328
327
335
334
551
346
345
550
552
344
553
549
548
347
554

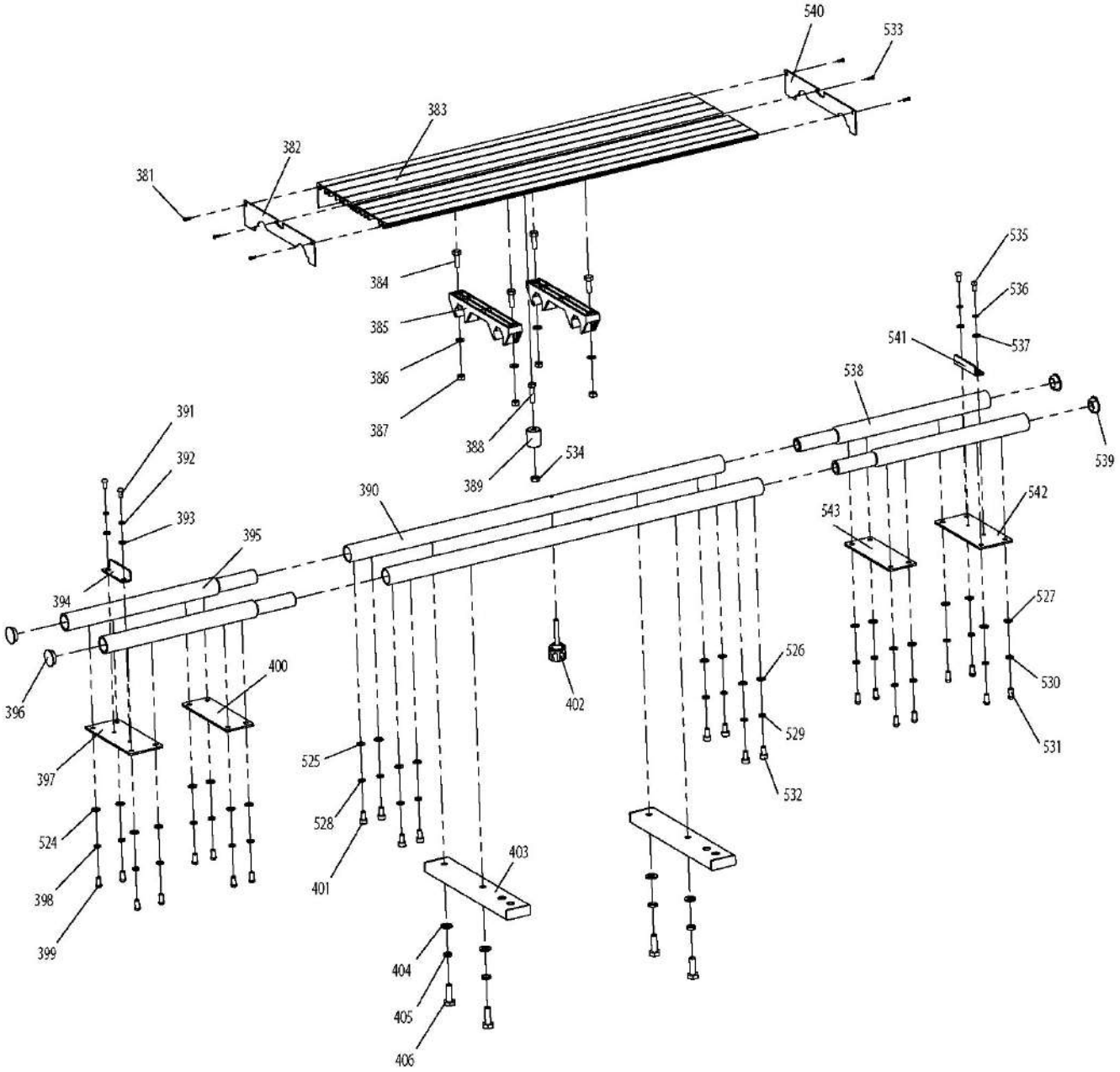
540
533
383
382
381
384
385
386
387
388
389
534
535
536
537
541
538
539
391
392
393
395
390
542
543
394
396
400
402
527
526
530
529
531
532
397
525
528
401
524
398
399
403
404
405
406

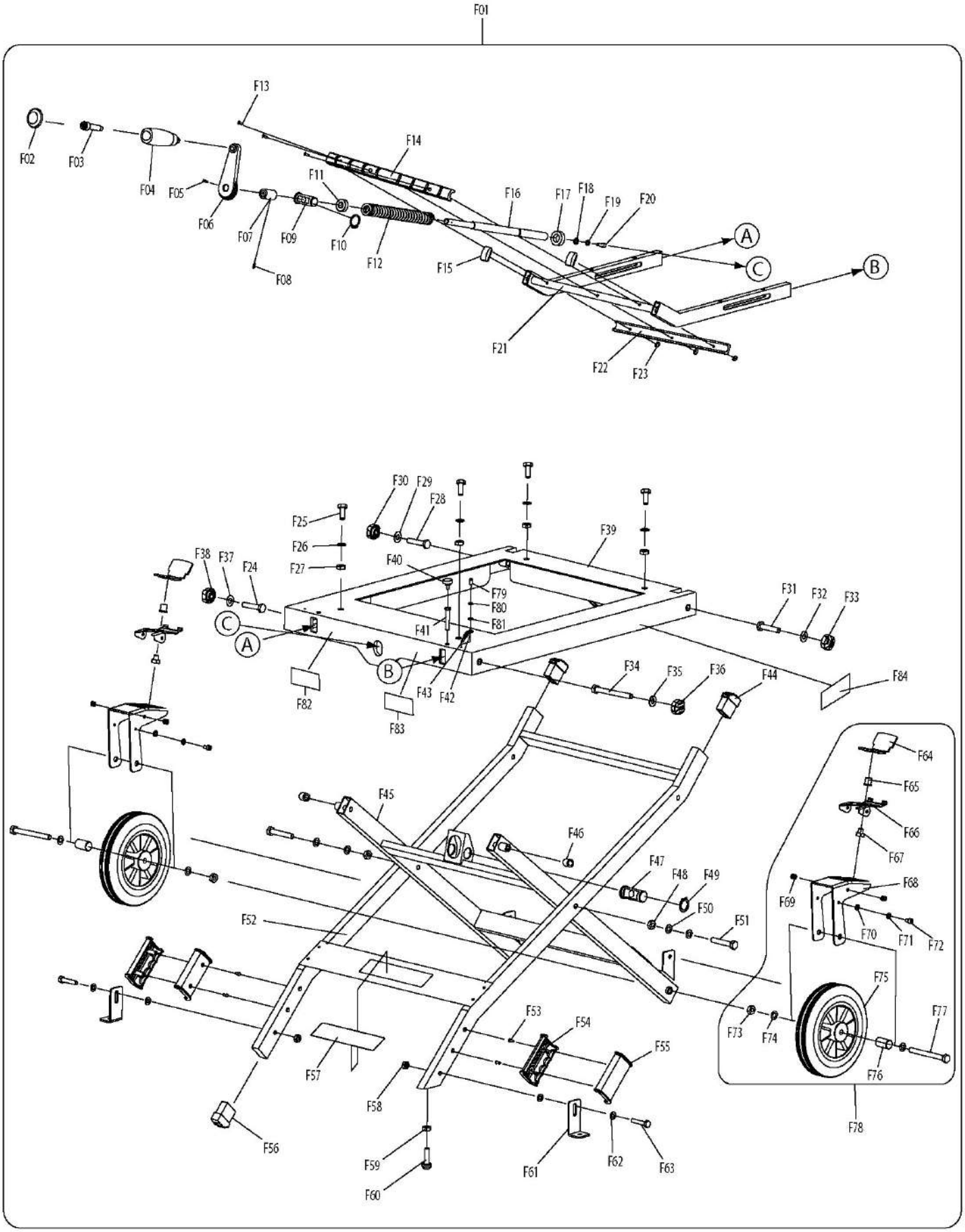
F01
F02
F03
F04
F05
F06
F07
F08
F09
F10
F11
F12
F13
F14
F15
F16
F17
F18
F19
F20
F21
F22
F23
A
B
C
F24
F25
F26
F27
F28
F29
F30
F31
F32
F33
F34
F35
F36
F37
F38
F39
F40
F41
F42
F43
F44
F45
F46
F47
F48
F49
F50
F51
F52
F53
F54
F55
F56
F57
F58
F59
F60
F61
F62
F63
F64
F65
F66
F67
F68
F69
F70
F71
F72
F73
F74
F75
F76
F77
F78
F79
F80
F81
F82
F83
F84